Installation Instructions

Roca L20 Wall Basin Mixer Set

A525220903 (9507532)

A5A3L09C0A (9507533)

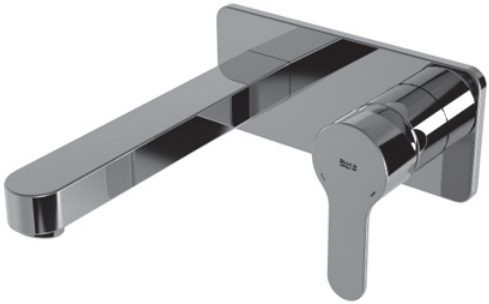

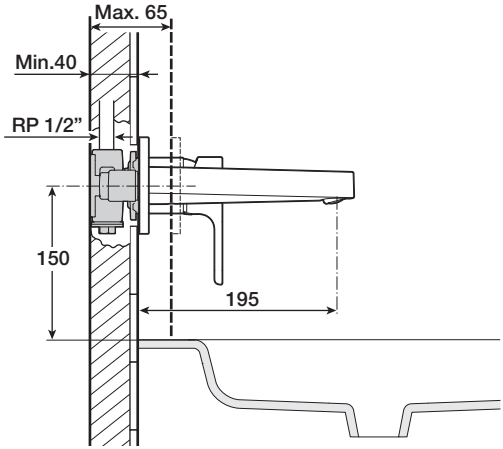

A5A3L09C0A

1	-	AG0001907R
2	-	AG0142300R
3	-	AG0141207R
4	-	AG0142100R
5	-	AG0085300R
6	-	AG0110900R
7	-	AG0032400R

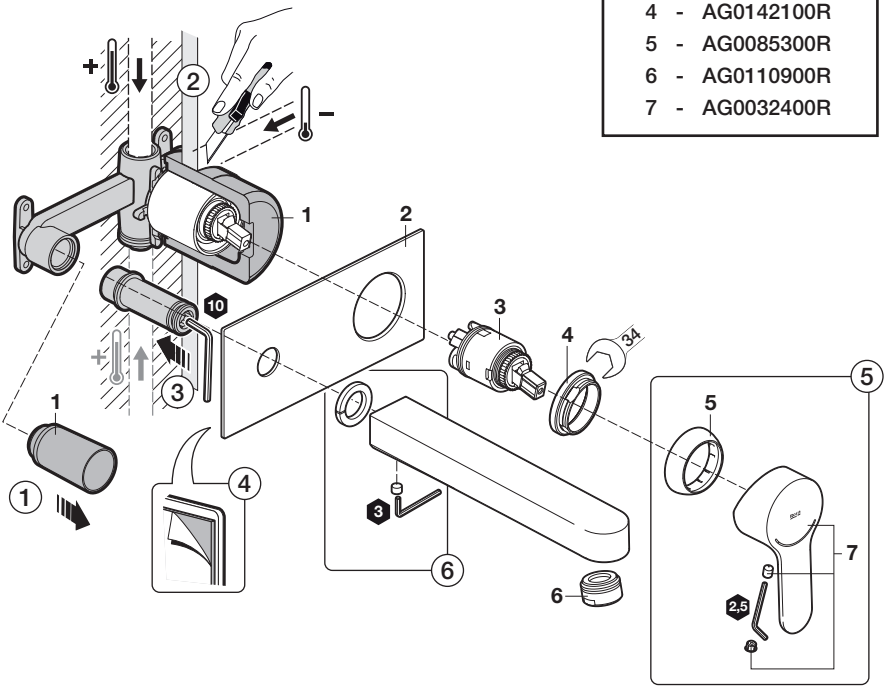

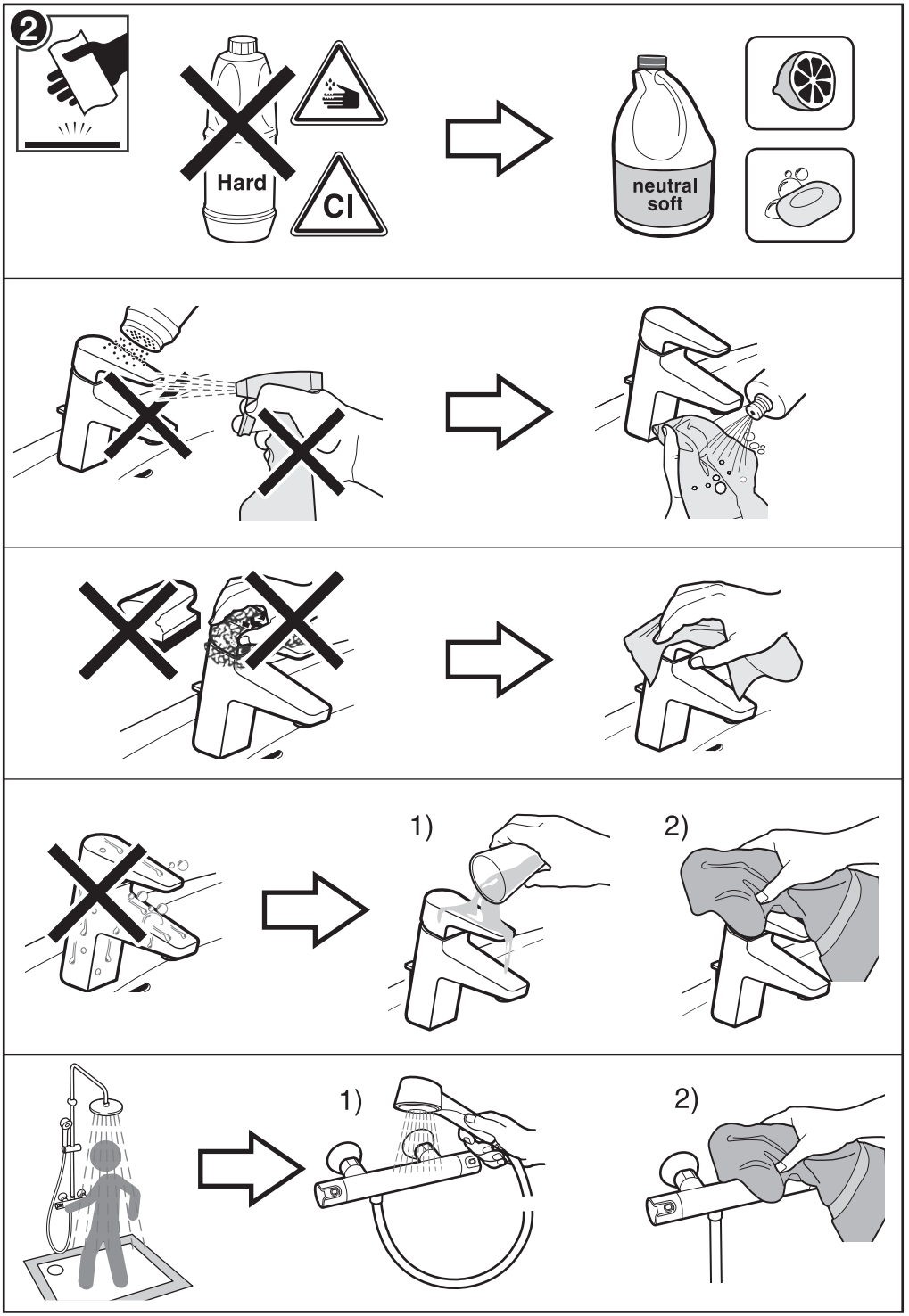
2
Hard
Cl
neutral
soft
1)
2)
1)
2)

A553093307c

Roca

Roca Sanitario, S.A.
Avda. Diagonal, 513
08029 Barcelona
SPAIN
www.roca.com

902 304 848 LÍNEA DE ATENCIÓN AL CONSUMIDOR ESPAÑA

902 400 423 SERVICIO TÉCNICO ESPAÑA

productsupport.rs@roca.net
soporteproducto.rs@roca.net