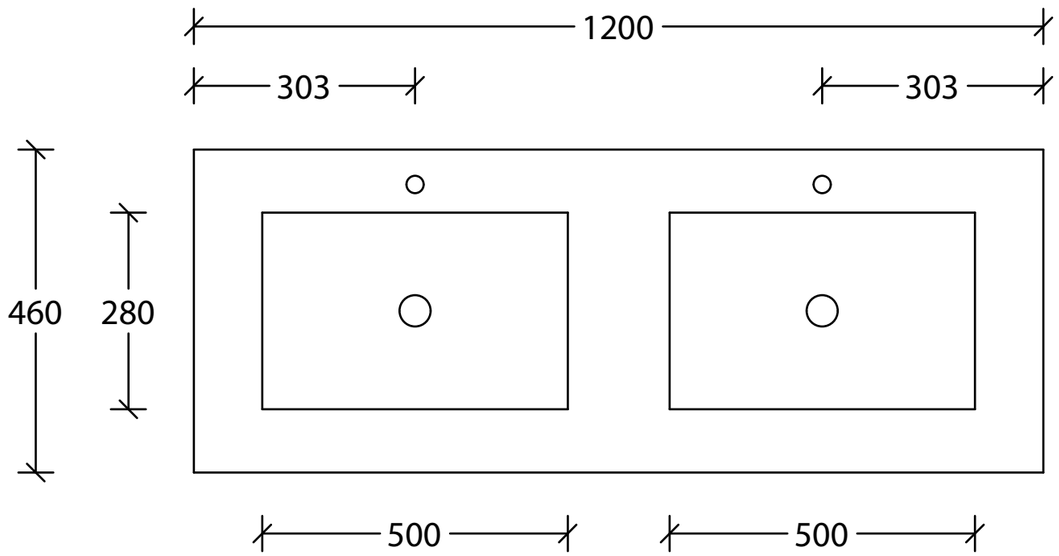
1200
303
303
460
280
500
500

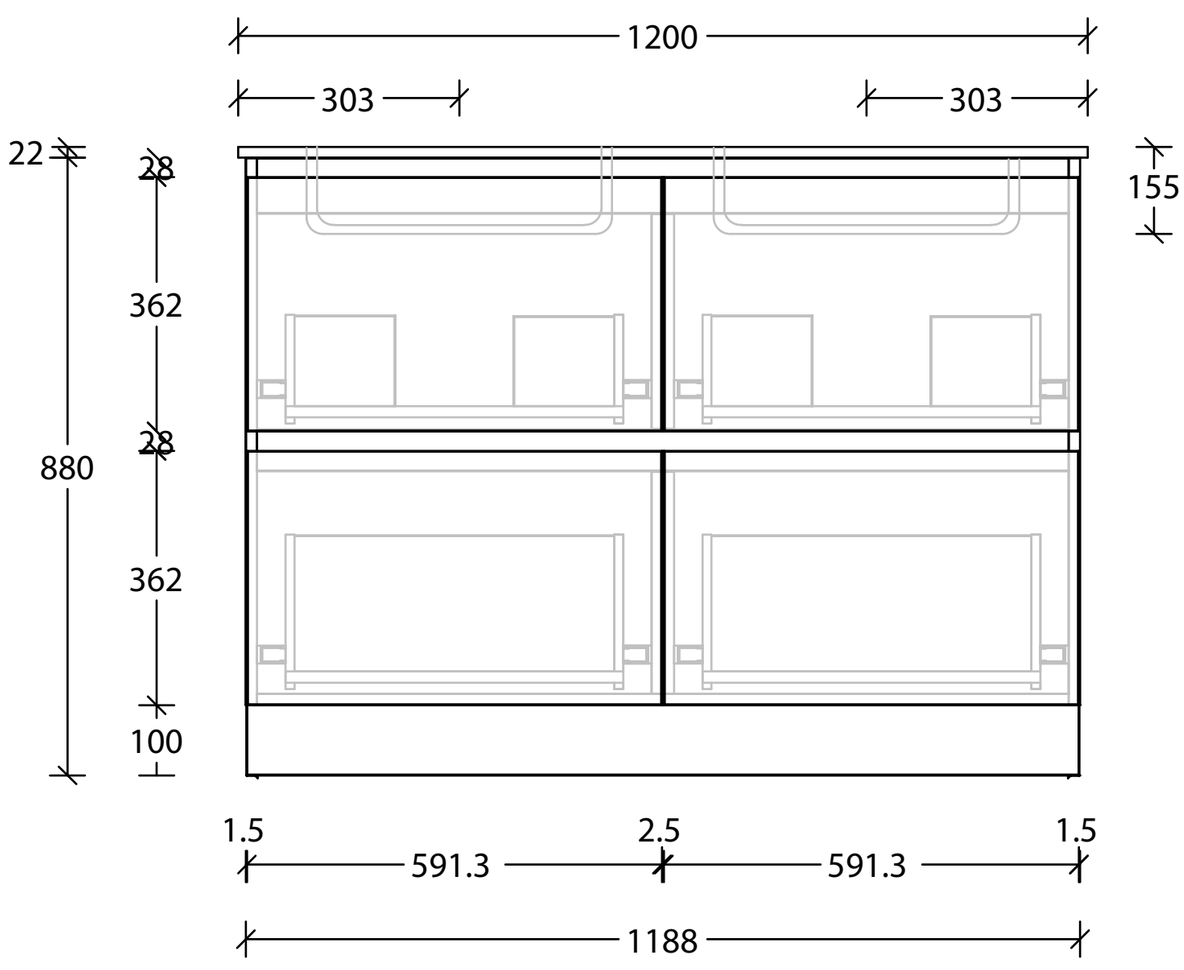
1200
303
303
22
28
362
28
362
100
880
155
1.5
591.3
2.5
591.3
1.5
1188

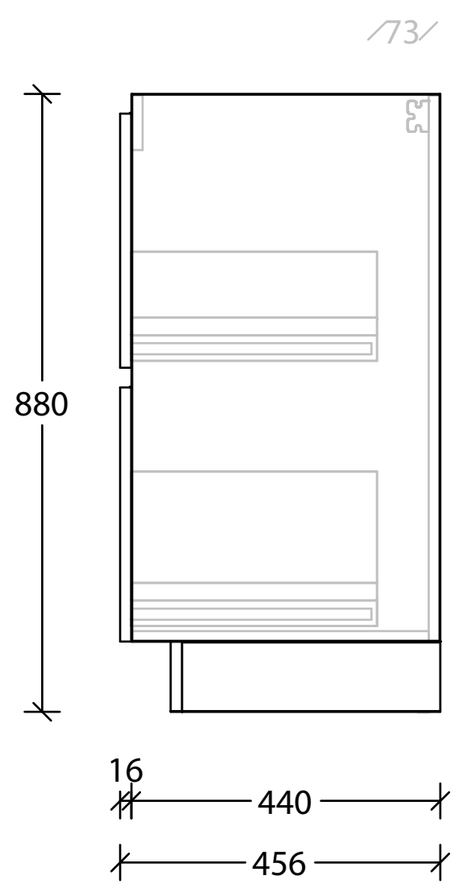
880
16
440
456