Laufen Pro A Rimless Back to Wall Pan Only White (4 Star)

INSTALLATION INSTRUCTIONS

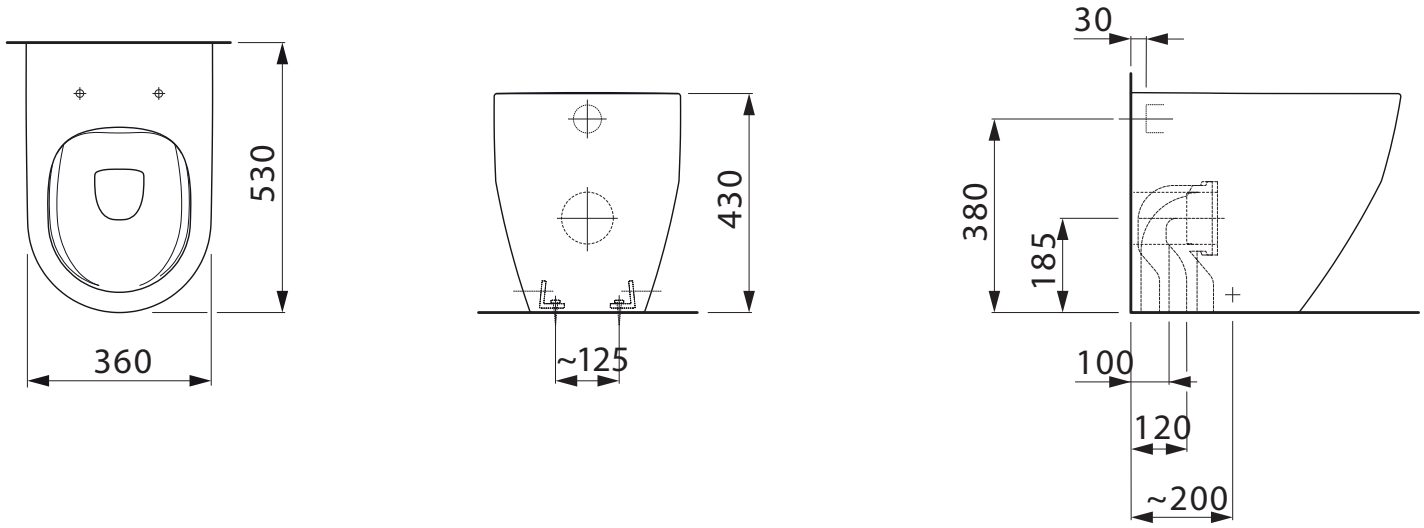

CLEANING RECOMMENDATIONS:

We recommend the use of soapy water or approved cleaners.
This product should not be cleaned with abrasive materials.
Damage caused by any improper treatment is not covered by the product warranty - refer to Warranty document.

Please ensure a copy of the installation instructions is left with the end user for future reference.

Published 06/10/2020

reece

LAUFEN

DE Garantie/Haftung nur bei Montage gemäss Anleitung durch eine konzessionierte Fachkraft und gemäss der örtlichen Vorschriften.
FR Garantie/responsabilité uniquement assurées en cas de montage conforme au mode d'emploi, effectué par un spécialiste concessionnaire et en fonction des prescriptions locales.
IT Garanzia/responsabilità assicurate soltanto in caso di montaggio conforme alle istruzioni per l'uso e eseguito da uno specialista concessionario in funzione delle prescrizioni locali.
EN Guarantee/Liability only when assembled by an approved specialist in accordance with the instructions and local regulations.
ES Garantía/Responsabilidad sólo cuando está montado según las instrucciones de un profesional autorizado y de conformidad con la normativa local.
NL Garantie/aansprakelijkheid enkel bij montage volgens de handleiding door een bevoegde vakman en volgens de lokale voorschriften .
CS Garance/záruka pouze při montáži, prováděné dle návodu osobou odborně způsobilou s příslušnou koncesí a dle předpisů platných v místě.
LT Garantija/turtinė atsakomybė suteikiama, jei montavimą pagal instrukciją atlieka kvalifikuotas specialistas pagal vietinius reikalavimus.
PL Gwarancja/odpowiedzialność prawna wyłącznie w przypadku montażu wykonanego przez upoważnionego specjalistę zgodnie z instrukcją oraz lokalnymi przepisami.
HU Garancia/felelősség csak engedéllyel rendelkező szakember által végrehajtott, az útmutatásnak és a helyi előírásoknak megfelelő szerelés esetén.
RU Гарантия действительна только в том случае, если монтаж выполнен специалистом согласно инструкции и с учетом местных предписани й.
BG Гаранция/отговорност само при монтаж в съответствие с ръководството от лицензиран специалист и в съответствие с местните разпор едби.
DA Garanti/ansvar gælder kun, hvis monteringen er foretaget af en autoriseret fagmand i overens stemmelse med brugsvejledningen og de lokale regler.
NO Garantien gjelder kun når enheten er montert av en godkjent spesialist i henhold til instruksjo nene og lokale forskrifter.
FI Takuu ja vastuuvelvollisuus ovat voimassa vain, kun laitteen kokoaa valtuutettu asiantuntija ohjeiden ja paikallisten määräysten mukaisesti.
SV Garanti/ansvar gäller bara då en godkänd specialist utfört monteringen i enlighet med instrukti onerna och lokala bestämmelser.
HR Jamstvo vrijedi samo ako je montažu izvršilo ovlašteno stručno osoblje prema uputama i lokalnim propisima.
ET Garantii/vastutus kehtib ainult paigaldusloaga spetsialisti tehtud juhendile vastava paigalduse korral ja kohalike eeskirjade j ärgi.
LV Garantija ir spēkā tikai tad, ja uzstādīšanu veic licencēts speciālists saskaņā ar instrukcijām un atbilstoši vietējiem noteiku miem.
PT A garantia só é válida se a instalação for realizada por um técnico autorizado, de acordo com as instruções e os regulamentos locais.
RO Garanţia este valabilă doar în cazul montării conforme cu instrucţiunile de către un specialist concesionat şi respectând prevederile locale.
SK Záruka platí, len ak sa montáž vykoná podľa návodu a ak ju vykoná odborník s oprávnením a v súlade s miestnymi predpismi.
ZH 保修/□任□在遵照□明□，并由授权的□□人□符合当地法□安装□有效

	*	**	***	****
DE	Schmierseife	Ausgleichsmasse	Verwenden Sie die Bauteile gemäß den örtlichen Vorschriften für Sanitärinstallationen	Schallschutz-Set
FR	Savon noir	Mastic	Utilisez les composants conformément aux prescriptions locales en matière d'installations sanitaires	Set d'isolation acoustique
IT	Sapone liquido	Mastice	Utilizzare i componenti secondo le disposizioni in materia di installazioni dei sanitari	Set per isolamento acustico
EN	Liquid-soap	Packing paste	Use components as required by a local plumbing regulator	Noise damper kit
ES	Jabón líquido	Masa de compensación	Utilice componentes de acuerdo a las normas locales para instalaciones sanitarias	Set de insonorización
NL	Zachte zeep	Egaliseerpasta	Gebruik de componenten volgens de lokale voorschriften voor sanitaire installaties	Geluiddempende set
CS	Tekuté mýdlo	Vyrovnávací hmota	Použijte součásti vyžadované místními předpisy pro instalatérství	Zvukováizolace
LT	Skystas muilas	Lyginimo masę	Konstrukcines detales naudokite pagal vietinius sanitarinių mazgų įrengimo nurodymus	Garso izoliacijos komplektas
PL	Mydło w płynie	Masa wyrównującą	Użyć elementów zgodnych z lokalnymi przepisami dotyczącymi instalacji sanitarnych	Zestaw do izolacji dźwiękowej
HU	Kenőszappan	Kiegyenlítőanyagot	Használja a szaniterek szerelésére vonatkozó helyi előírásoknak megfelelő alkatrészeket	Zajszigetelő készlet
RU	Жидкое мыло	компенсационной масса	Используйте компоненты в соответствии с местными нормативами по водопроводно-канализационным работам	Комплект звукоизоляции
BG	Течност-сапун	Изравнителната маса	Използвайте компоненти съгласно местните разпоредби за санитарни инсталации	Комплект за звукоизолация
DA	Blød sæbe	Nivelleringsmasse	Anvendt komponenter som foreskrevet i de lokale bestemmelser for sanitære installationer	Sæt til lydisolering
NO	Smøresåpe	Sparkelmasse	Bruk komponenter i samsvar med lokale forskrifter for sanitærinstallasjoner	Lyddempersett
FI	Voidesaippua	Tasausmassaa	Käytä saniteettiasennuksia koskevien paikallisten määräysten mukaisia rakenneosia	Äänieristyssarja
SV	Flytande såpa	Utjämningsmassa	Använd komponenterna i enlighet med de lokala bestämmelser som gäller för sanitära installationer	Ljudisoleringssats
HR	Sapun za podmazivanje	Masa za niveliranje	Služite se dijelovima u skladu s lokalnim propisima za sanitarne instalacije	Set za zaštitu od buke
ET	Vedelseep	Tasandusmass	Kasutage osi kohalike sanitaarseadmete paigaldusnõuete järgi.	Mürakaitse komplekt
LV	Šķidrās ziepes	Atsvars	Izmantojiet iekārtas detaļas saskaņā ar vietējiem sanitāro iekārtu noteikumiem	Skaņas izolācijas komplekts
PT	Sabão mole	Massa de compensação	Utilize os componentes de acordo com os regulamentos locais para instalações sanitárias	Conjunto de isolamento acústico
RO	Săpun lubrifiant	Masă de egalizare	Utilizaţi componentele conform prevederilor locale pentru instalaţii sanitare	Set de protecţie fonică
SK	Mazľavé mydlo	Vyrovnávacia hmota	S jednotlivými komponentmi zaobchádzajte v súlade s miestnymi predpismi platnými pre sanitárne zariadenia	Protihluková súprava
ZH	□皂	找平混合料	□根据当地□生安装的法□使用□件	噪音防□套件

DE Installation Wand-WC
FR Installation toilettes murales
IT Montaggio vaso sospeso
EN Installation wall-hung toilet
ES Instalación del inodoro suspendido
NL Installatie hangend toilet
CS Instalace zavěšené záchodové mísy
LT Prie sienos tvirtinamo klozeto įrengimas
PL Instalacja toalety wiszącej
HU Fali toalett rögzítése
RU Установка подвесного унитаза
BG Монтаж на стенна тоалетна
DA Installation væghængt toilet
NO Installasjon vegghengt toalett
FI Asennus, seinään kiinnitettävä wc
SV Installation vägghängd toalett
HR Montaža viseće školjke
ET Seinakinnitusega WC-poti paigaldus
LV Iebūvējamā tualetes poda uzstādīšana
PT Instalação de sanita suspensa
RO Instalare WC perete
SK Inštalácia závesného klozetu
ZH 安装壁挂式座□

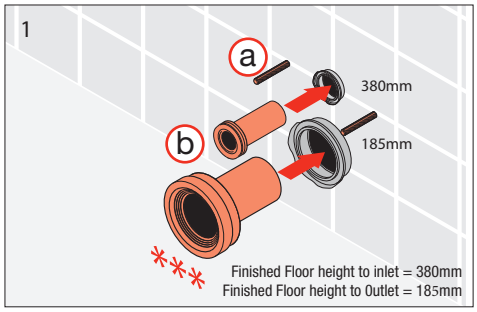

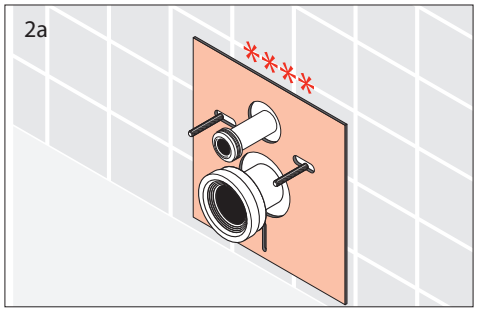

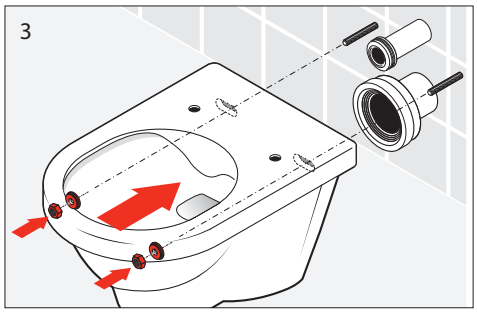

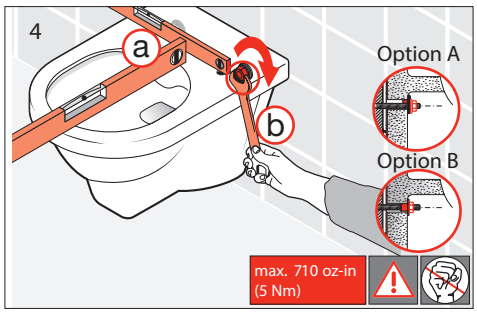

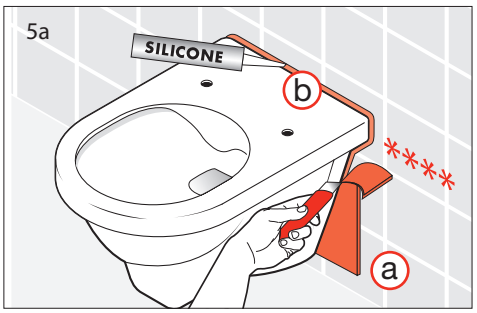

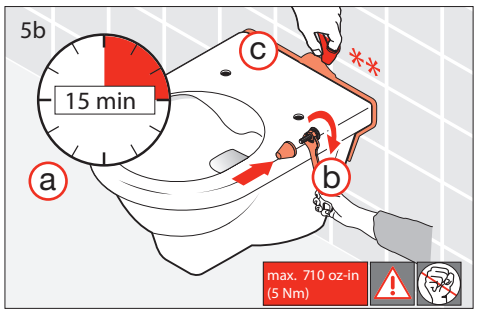

DE|FR|IT|EN|ES|NL|CS|LT|PL|HU|RU|BG|DA|NO|FI|SV|HR|ET|LV|PT|RO|SK|ZH

DE Installation Stand-WC
FR Installation toilettes au sol
IT Montaggio vaso a pavimento
EN Installation floor-standing toilet
ES Instalación del inodoro a suelo
NL Installatie staand toilet
CS Instalace záchodové mísy
LT Ant grindų statomo klozeto įrengimas
PL Instalacja toalety stojącej
HU Padlóra szerelhető toalett rögzítése
RU Установка напольного унитаза
BG Монтаж на стояща тоалетна
DA Installation gulvstående toilet
NO Installasjon gulvstående toalett
FI Asennus, vapaasti seisova wc
SV Installation golvstående toalett
HR Montaža školjke
ET Põrandakinnitusega WC-poti paigaldus
LV Brīvi stāvoša tualetes poda uzstādīšana
PT Instalação de sanita de pousar
RO Instalare WC staționar
SK Inštalácia stojaceho klozetu
ZH 安装落地式座⊠

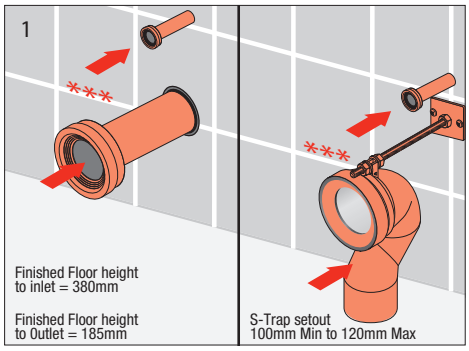

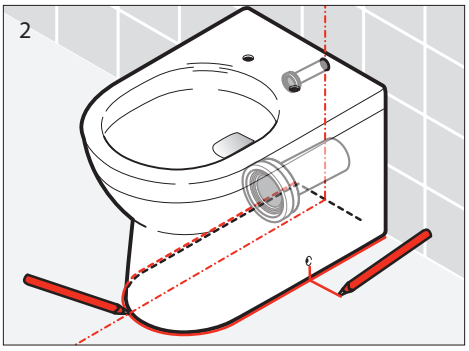

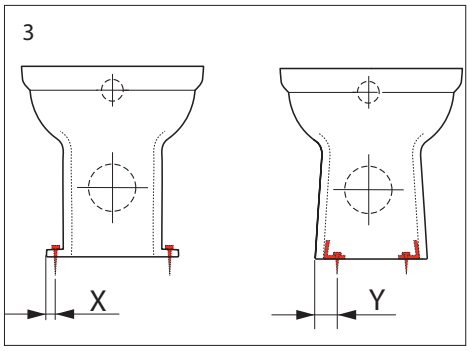

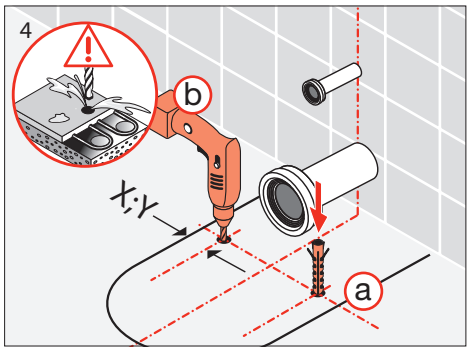

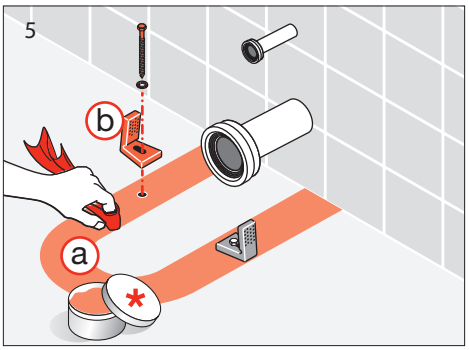

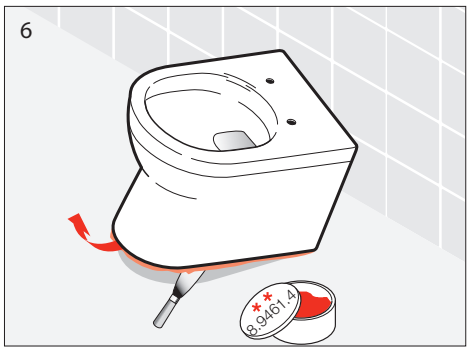

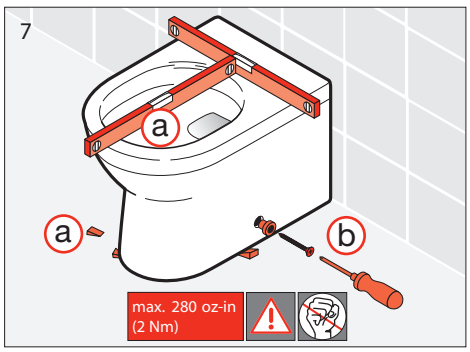

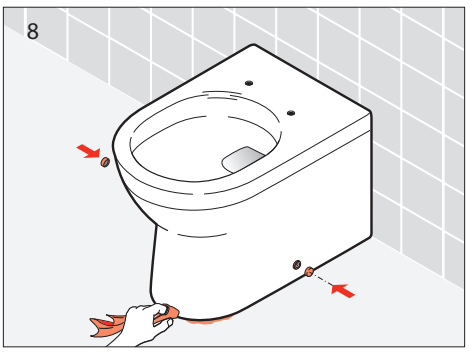

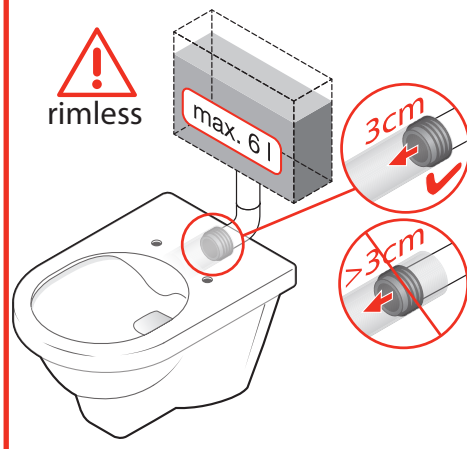

DE Länderspezifische Spülanforderungen sind einzuhalten
FR Les réglementations nationales relatives aux volumes des réservoirs de chasse d'eau doivent être respectées
IT Occorre rispettare il volume di scarico specifico del rispettivo paese
EN Country-specific flush volumes must be complied with
ES Deben respetarse los volúmenes de descarga de agua específicos del país
NL Houdt u zich a.u.b. aan de spoelvolumes die voor uw land gelden
CS Dodržujte místní specifikovaná množství k propláchnutí
LT Būtina laikytis šalyje nustatyto vandens kiekio nuplovimui
PL Przestrzegać obowiązującego w danym kraju przepisu o pojemności spłuczki
HU Tartsa be a vízmennyiségre vonatkozó, országspecifikus előírásokat
RU Соблюдайте действующие для вашей страны нормы по заполнению сливного бачка
BG Трябва да се спазва специфичният за страна обем за изплакване
DA De landespecifikke skyllevolumener skal overholdes
NO Landsspesifikke skyllevolumer må overholdes
FI Maakohtaisia huuhteluvesimääriä on noudatettava
SV De landsspecifika spolvolymerna måste hållas
HR Treba se pridržavati zahtjeva za ispiranje koji su važeći u pojedinoj državi
ET Siseriiklikest nõuetest, mis kehtivad loputuse kohta, tuleb kinni pidada.
LV Ievērojiet vietējos ūdens lietošanas noteikumus
PT É necessário respeitar os requisitos de descarga de água específicos do país
RO A se respecta cerințele naționale specifice privind instalațiile de toalete
SK Je potrebné dodržiavať požiadavky na splachovanie platné v príslušnej krajine
ZH 必⊠遵守国家具体的冲洗要求

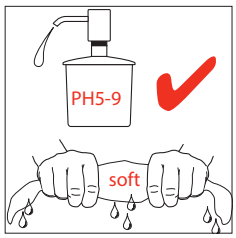

DE|FR|IT|EN|ES|NL|CS|LT|PL|HU|RU|BG|DA|NO|FI|SV|HR|ET|LV|PT|RO|SK|ZH

Laufen Bathrooms AG
Wahlenstrasse 46
CH-4242 Laufen, Switzerland
www.laufen.com

30.05.17 8.9720.3 KRA