UltraCella - Controllo per celle refrigerate / *Control for cold rooms*

MONTAGGIO E INSTALLAZIONE / *ASSEMBLY AND INSTALLATION*

CAREL

UltraCella

EVD Modules accessories

Power Module – accessory

ITA

Introduzione

UltraCella è una famiglia di prodotti costituita da un controllo per la gestione delle funzioni di base di una cella frigorifera, al quale è possibile aggiungere vari moduli per le funzionalità accessorie (es. valvola elettronica, relè di potenza, ecc).
Per ulteriori informazioni, consultare il manuale d'uso (cod.+0300083IT) disponibile sul sito www.carel.com, alla sezione "Documentazione".

Caratteristiche principali

UltraCella è un controllo per celle refrigerate con compressore monofase fino a 2HP (fino a 3 HP con l'accessorio modulo di potenza), che gestisce il compressore, i ventilatori evaporatore, i ventilatori condensatore, la luce della porta, lo sbrinamento tramite resistenze elettriche o a gas caldo. Gli accessori sono contenuti in moduli accoppiabili in modo indipendente a destra di quello principale, mantenendo il grado di protezione IP 65 dell'intero assieme.

Modelli

Codice	Descrizione
WB000S**F0	Display a led singola riga
WB000D**F0	Display a led doppia riga

Accessori

Codice	Descrizione
WM00EN*I00	Modulo EVD
WM00P000NN	Modulo di potenza
WM00P0003N	Modulo di potenza con relè 3Hp
PGDEWB0FZ0	UltraCella Service

ENG

Introduction

UltraCella is a family of products comprising a controller for managing the basic functions of cold room, plus various optional modules that can be added for auxiliary functions (e.g. electronic valve, power relay, etc.).
For more information, read the operating manual (+0300083EN), available in the documentation download area at www.carel.com.

Main features

UltraCella is a controller for cold rooms with single-phase compressors, up to 2 HP (up to 3 HP with the Power module accessory) that manages the compressor, the evaporator fans, the condenser fans, the door light, and defrost by electric heaters or hot gas. The accessories are housed in modules that can be independently coupled to the right side of the main unit, maintaining IP 65 ingress protection for the entire assembly.

Models

P/N	*Description*
*WB000S**F0*	*Single digit LED display*
*WB000D**F0*	*Double digit LED display*

Accessories

P/N	*Description*
*WM00EN*I00*	*EVD module*
WM00P000NN	*Power module*
WM00P0003N	*Power module with 3 HP relay*
PGDEWB0FZ0	*UltraCella service*

ITA ENG Display

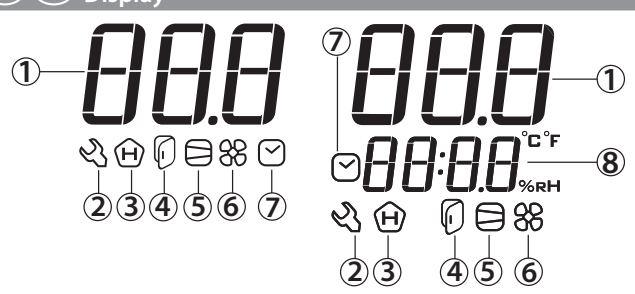

cod. WB000S**F0 cod. WB000D**F0

Legenda

	ITA	ENG
1	Campo principale	*Main field*
2	Assistenza	*Service*
3	HACCP	*HACCP*
4	Porta aperta	*Door open*
5	Compressore	*Compressor*
6	Ventole evaporatore	*Evaporator fans*
7	Real Time Clock (RTC)	*Real Time Clock (RTC)*
8	campo secondario	*Second field*

ITA Tastiera / ENG *Keypad*

Tasto *Key*	Descrizione	*Description*
	• Premuto per 2 s, pone il controllo in OFF • Premuto per 2 s, pone il controllo in ON	• *Pressed for 2 sec, switches the controller OFF* • *Pressed for 2 sec, switches the controller ON*
PRG	• Premuto per 2 s, accesso al menu programmazione • Funzione ESC, ritorno a un livello superiore	• *Pressed for 2 sec, accesses the programming menu* • *ESC function, return back up one level*
HELP	• In caso di allarme: tacita l'allarme acustico (buzzer) • Premuto per 2 s, ripristina gli allarmi a ripristino manuale e disattiva il relè di allarme	• *In the event of alarms: mutes the audible alarm (buzzer)* • *Pressed for 2 sec, resets the alarms with manual reset and deactivates the alarm relay*
	Accende/spegne la luce	*Light on/off*
1 AUX	Accende/spegne l'uscita ausiliaria 1	*Auxiliary output 1 on/off*
2 AUX	Accende/spegne l'uscita ausiliaria 2	*Auxiliary output 2 on/off*
	Attiva/disattiva lo sbrinamento manuale	*Activates/deactivates the manual defrost*
SET	• Impostazione set point • Conferma valore	• *Sets the set point* • *Confirms the value*
∧ ∨	• Incremento / decremento valore • Durante la navigazione dei parametri, passa al parametro successivo/precedente	• *Increases / decreases the value* • *When browsing the parameters, moves to the next/previous parameter*
PRG + SET	se premuti insieme per 2 s, accesso al menu multifunzione	*if pressed together for 2 sec, accesses the multifunction menu*

ITA Montaggio con guida DIN / ENG *DIN rail mounting*

Fissare la guida DIN e inserire il controllo

Fasten the DIN rail and attach the controller

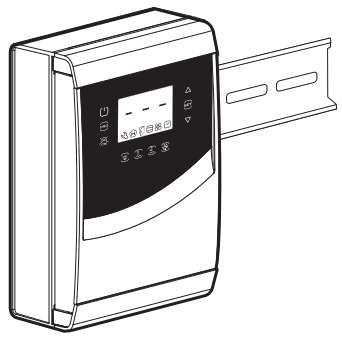

Rimuovere le cornici (1 e 2), svitare le viti (3) e aprire il quadro

Remove the faceplates (1 and 2), unscrew the screws (3) and open the panel

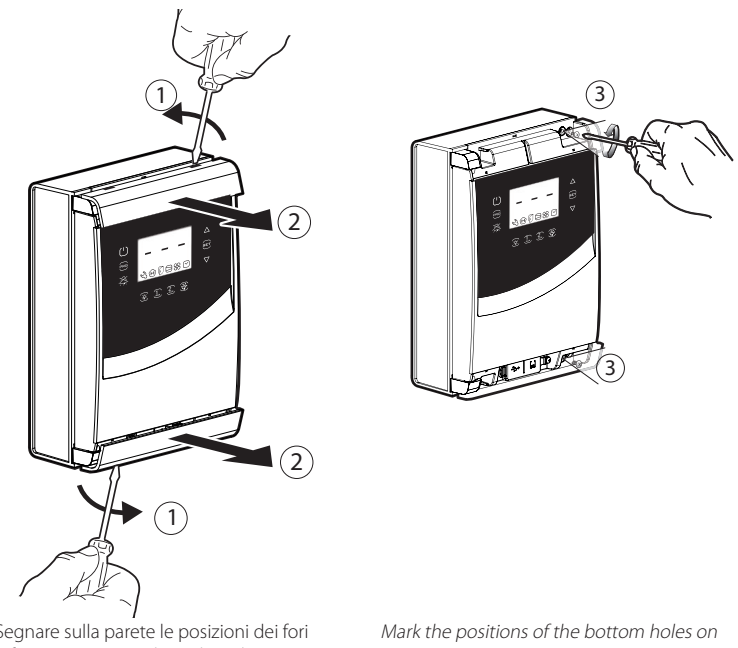

Segnare sulla parete le posizioni dei fori inferiori, rimuovere il quadro ed eseguire i fori (∅ 4,5 mm); inserire i tasselli

Mark the positions of the bottom holes on the wall, remove the panel and drill the holes (∅ 4.5 mm); insert the anchors

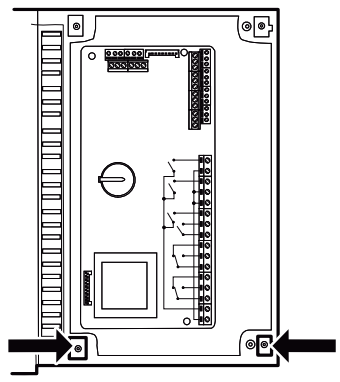

Riagganciare il quadro su guida DIN e fissarlo avvitando le viti inferiori.

Attach the panel to the DIN rail again and fasten it by tightening the bottom screws.

ITA Montaggio senza guida DIN / ENG *No DIN rail mounting*

Eseguire i 4 fori (∅ 4,5 mm in base alla dima di foratura) ed inserire i tasselli

Drill the 4 holes (∅ 4.5 mm based on the drilling template) and insert the anchors

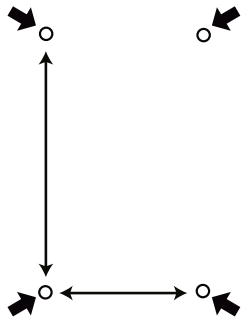

Rimuovere le cornici (1 e 2)

Remove the faceplates (1 and 2)

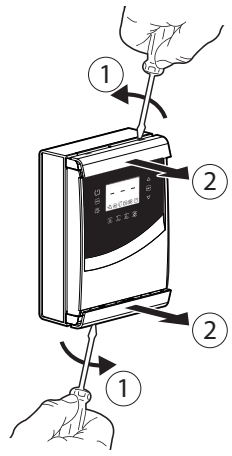

Avvitare le viti (1) e fissare il quadro

Tighten the screws (1) and fasten the panel

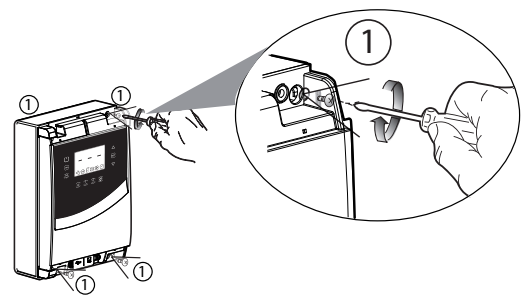

Svitare le viti (2) ed aprire il quadro

Unscrew the screws (2) and open the panel

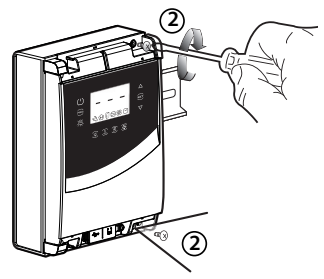

Utilizzare le preforature e montare i pressacavi per collegare:
• sul lato inferiore: cavi alimentazione, sonde, attuatori;
• sul lato destro: i cavi per la connessione agli eventuali moduli accessori;.

Attenzione:
• separare i cavi di potenza (alimentazione, attuatori) dai cavi di segnale (sonde, ingressi digitali)
• utilizzare una sega a tazza per forare il quadro in corrispondenza delle preforature (A).

Use the knock-outs and fit the cable glands to connect:
• on the bottom side: power supply, probe, actuator cables;
• on the right side: the cables for connecting any accessory modules.

Warning:
• separate the power cable (power supply, actuators) from the signal cables (probes, digital inputs)
• use a holesaw to drill the panel in correspondence with the predrilled holes (A).

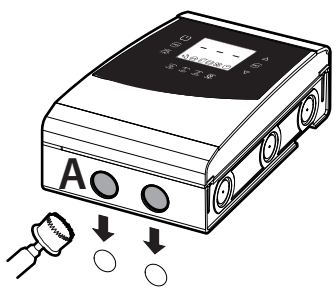

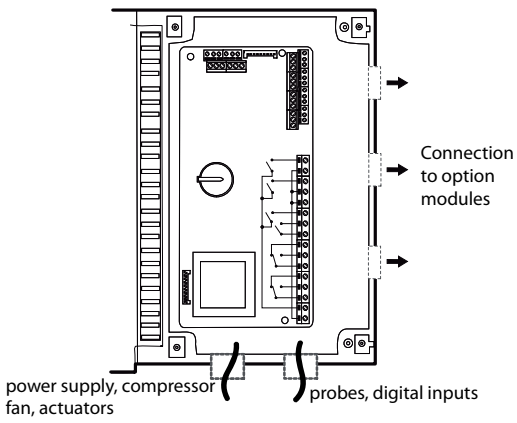

ITA ENG Dimensioni (mm) / *Dimensions (mm)*

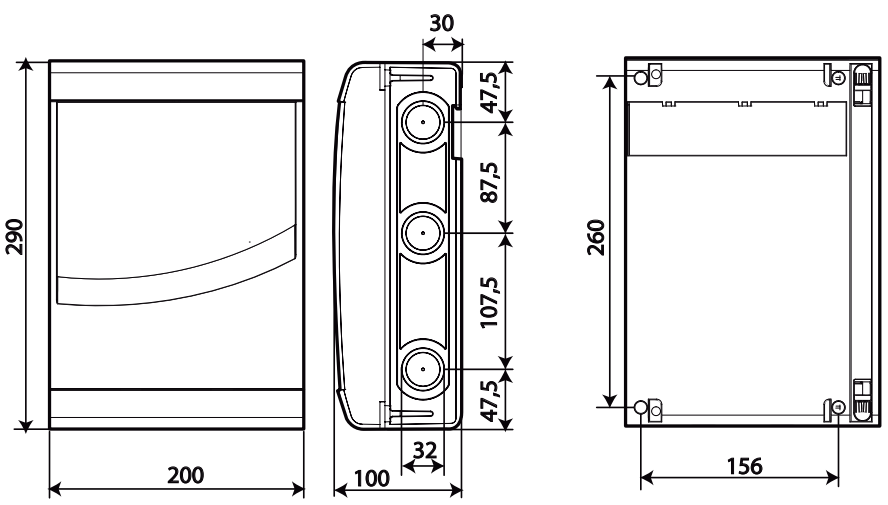

ITA ENG Dima di foratura (mm)/ *Drilling template (mm)*

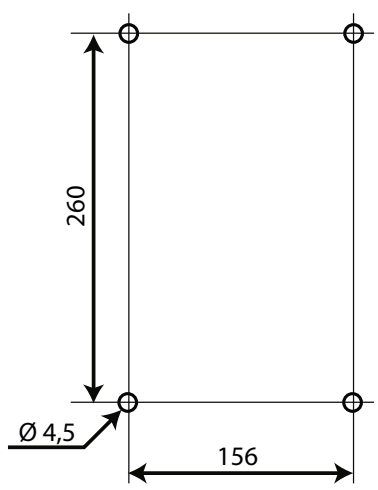

(ITA) Caratteristiche tecniche

Alimentazione Mod. 230V Mod. 24V	 Tensione 230 V~ (+10/-15%), 50/60 Hz; Potenza 18 VA, 100 mA~ max. Tensione 24 V~ (+10/-15%), 50/60 Hz; Potenza 18 VA, 1A~ max.
Isolamento garantito dall' alimentazione 230 V	Isolamento rispetto alla bassissima tensione: rinforzato, 6 mm in aria, 8 mm superficiali, 3750V. Isolamento rispetto alle uscite relè: principale, 3 mm in aria, 4 mm superficiali, 1250 V.
Ingressi analogici	B1, B2, B3: NTC, PT1000 (±3%); B4: NTC, 0...10Vdc (±3%); B5: 0...5Vdc raziometrico (±3%), 4...20mA (±3%)
Uscita analogica	Y1: 0...10Vdc (10mA max, ±5%)
Nota:	Nell'installazione tenere separati i collegamenti di alimentazione e dei carichi dai cavi delle sonde, ingressi digitali e supervisore.
Tipo sonda NTC std. CAREL NTC HT PT1000 std. CAREL	 10 kΩ a 25°C, range da -50°C a 90°C; errore di misura: 1°C nel range da -50°C a +50°C; 3°C nel range da +50°C a +90°C 50 kΩ a 25°C, range da 0°C a 150°C; errore di misura: 1,5°C nel range da 0°C a +115°C; 4°C nel range da +115°C a +150°C 1000Ω a 0°C, range da –50°C a +90°C; errore di misura 3°C nel range da –50°C a 0°C; 5°C nel range da 0°C a +90°C
Alimentazione sonde attive	+Vdc: 12V+-30%, 25mAmax; 5VREF: 5V+-2%
Uscite relè	Rating applicabili a seconda del tipo di relè

Tipo relè	EN60730 -1 (250 V ~)	UL 873 (250 V ~)
8A (AUX1,AUX2)	8 (4)A su N.O.; 6 (4)A su N.C.; 2 (2)A su N.C. e N.O. (100000 cicli)	8A resistivi 2FLA 12LRA, C300 (30000 cicli)
16A (LIGHT, FAN)	10A resistivi, 5 (3)A (100000 cicli)	10A resistivi, 5FLA 18LRA (30000 cicli)
30A (COMP, DEF)	12 (10)A (100000 cicli)	12A resistivi, 2HP, 12FLA 72LRA (30000 cicli)

Nota: La somma delle correnti dei carichi COMP, DEF, FAN accesi contemporaneamente non dovrà superare i 20A.

Isolamento	Isolamento rispetto alla bassissima tensione: rinforzato; 6 mm in aria, 8 superficiali; 3750 V Isolamento tra le uscite relè indipendenti: principale; 3 mm in aria, 4 superficiali; 1250 V
Connessioni	Sezione conduttori per ingressi e uscite analogiche, ingressi digitali, seriali: da 0,5 a 2,5mm2 (da 20 a 13 AWG); Sez. conduttori per alimentazione e carichi: da 1,5 a 2,5 mm² (da 15 a 13 AWG) Connessioni seriali: utilizzare cavi schermati Lunghezza massima dei cavi: 10m
Contenitore	Plastico: dimensioni 200 x 100 X 190 mm
Montaggio	A parete (con contenitore plastico): mediante viti di fissaggio scheda frontale
Display	Display LED: 3 e 4 digit, visualizzazione da -99 a 999; stati di funzionamento indicati con led e icone grafiche ricavate sul policarbonato applicato al contenitore plastico
Tastiera	10 tasti su tastiera a membrana in policarbonato applicato al contenitore plastico
Orologio con batteria tampone	Disponibile
Buzzer	Disponibile in tutti i modelli
Orologio	Precisione: ±100 ppm; Batteria: tipo "bottone" al litio cod. CR2430 tensione: 3Vdc (dimensioni 24x3 mm)
Seriali disponibili	3 tipi: pLAN, BMS, Fieldbus pLAN: Driver HW RS485, jack telefonico (presente a seconda del modello) e morsetti a vite BMS: Driver HW RS485, morsetti a vite Fieldbus: Driver HW RS485, morsetti a vite
USB	Tipo: Host (connettore tipo A); alimentazione 5Vdc, max assorbimento: 100mA (low power devices)
Condizioni di funzionamento	Scheda nuda: -10T65°C; <90% U.R. non condensante Con contenitore plastico: -10T50°C, <90% U.R. non condensante Identificazione dei relè, tipo e massima corrente resistiva alla temp. di funzionamento:

Relè	Carico associato	Tipo relè	Max corrente resistiva applicabile
R1	(AUX2)	8A	8A
R2	(AUX1)	8A	8A
R3	(LIGHT)	16A	10A
R4	(FAN)	16A	10A
R5	(DEF)	30A	12A
R6	(COMP)	30A	12A

Nota: la somma delle correnti dei carichi (COMP), (DEF), (FAN) accesi contemporaneamente non dovrà superare i 20A

Condizioni di immagazzinam.	-20T70°C, < 90% U.R. non condensante
Grado di protezione frontale	Con contenitore plastico: IP65
Inquinamento ambientale	2, situazione normale
PTI dei materiali di isolamento	Circuiti stampati 250, plastica e materiali isolanti 175
Categoria di resistenza al fuoco	Categoria D
Classe di protezione contro la sovratensione	Categoria II
Tipo di azione e sconnessione	Contatti relè 1 B (microdisconnessione)
Costruzione del dispositivo di comando	Dispositivo di comando incorporato, elettronico
Classific. secondo la protezione contro le scosse elettriche	Classe II senza morsetto di terra Classe I con morsetto di terra
Dispositivo destinato ad essere tenuto in mano o incorporato in apparecchiatura destinata ad essere tenuta in mano	No
Classe e struttura del software	Classe A
Pulizia frontale del controllo	utilizzare solo detergenti neutri ed acqua

(ENG) *Technical specifications*

Power supply *230 V model* *24 V model*	 *Voltage 230 V~ (+10/-15%), 50/60 Hz; Power 18 VA, 100 mA~ max.* *Voltage 24 V~ (+10/-15%), 50/60 Hz; Power 18 VA, 1A~ max.*
Insulation guaranteed from the 230V power supply	*Insulation from extra low voltage parts: reinforced, 6 mm clearance, 8 mm creepage, 3750V. Insulation from relay outputs: basic, 3 mm clearance, 4 mm creepage, 1250 V.*
Analogue inputs	*B1, B2, B3: NTC, PT1000 (±3%); B4: NTC, 0 to 10 Vdc (±3%); B5: 0 to 5 Vdc ratiometric (±3%), 4 to 20 mA (±3%)*
Analogue output	*Y1: 0 to 10 Vdc (10 mA max, ±5%)*
Note:	*In the installation, separate the power and load connections from the probe, digital input and supervisor cables.*
Probe type *Std. CAREL NTC* *NTC HT* *Std. CAREL PT1000*	 *10 kΩ at 25°C, range from -50°C to 90°C; measurement error: 1°C in the range from -50°C to +50°C; 3°C in the range from +50°C to +90°C* *50 kΩ at 25°C, range from 0°C to 150°C; measurement error: 1.5°C in the range from 0°C to +115°C; 4°C in the range from +115°C to +150°C* *1000Ω to 0°C, range from –50°C to +90°C; measurement error 3°C in the range from –50°C to 0°C; 5°C in the range from 0°C to +90°C*
Power to active probes	*+Vdc: 12 V+-30%, 25 mA max; 5 V REF: 5V+-2%*
Relay outputs	*Applicable rating depending on the type of relay*

Relay type	EN60730 -1 (250 V ~)	UL 873 (250 V ~)
8A (AUX1,AUX2)	8 (4)A on N.O.; 6 (4)A on N.C.; 2 (2)A on N.C. & N.O. (100000 cycles)	8A resistive 2FLA 12LRA, C300 (30000 cycles)
16A (LIGHT, FAN)	10A resistive, 5 (3)A (100000 cycles)	10A resistive, 5FLA 18LRA (30000 cycles)
30A (COMP, DEF)	12 (10)A (100000 cycles)	12A resistive, 2HP, 12FLA 72LRA (30000 cycles)

Note: *The sum of the current to the loads (COMP, DEF, FAN) when on at the same time must never exceed 20 A.*

Insulation	*Insulation from extra low voltage parts: reinforced; 6 mm clearance, 8 mm creepage; 3750 V* *Insulation between independent relay outputs: main; 3 mm clearance, 4 mm creepage; 1250 V*
Connections	*Wire cross-section for analogue inputs and outputs, digital inputs, serial: from 0.5 to 2.5mm² (from 20 to 13 AWG);* *Wire cross-section for power supply and loads: from 1.5 to 2.5 mm²(from 15 to 13 AWG)* *Serial connections: use shielded cables* *Maximum cable length: 10m*
Case	*Plastic: dimensions 200 x 100 x 190 mm*
Assembly	*Wall mounting (with plastic case): by fastening screws through front board*
Display	*LED display: 3 and 4 digits, display from -99 to 999; operating status indicated by LEDs and graphic icons visible on polycarbonate applied to the plastic case*
Keypad	*10 buttons on membrane polycarbonate keypad applied to the plastic case*
Clock with battery backup	*Available*
Buzzer	*Available on all models*
Clock	*Precision: ±100 ppm; battery: lithium button battery type CR2430 voltage: 3 Vdc (dimensions 24x3 mm)*
Serial port available	*3 types: pLAN, BMS, Fieldbus* *pLAN: RS485 HW driver, telephone jack (available according to the model) and screw terminals* *BMS: RS485 HW driver, screw terminals* *Fieldbus: RS485 HW driver, screw terminals*
USB	*Type: Host (type A connector); power supply 5 Vdc, max current: 100 mA (low power devices)*
Operating conditions	*Open board: -10T65°C; <90% RH non-condensing* *With plastic case: -10T50°C, <90% RH non-condensing* *Identification of relays, type and maximum resistive current at operating temp.:*

Relay	Associated load	Relay type	Max applicable resistive current
R1	(AUX2)	8A	8A
R2	(AUX1)	8A	8A
R3	(LIGHT)	16A	10A
R4	(FAN)	16A	10A
R5	(DEF)	30A	12A
R6	(COMP)	30A	12A

Note: *the sum of the current to the loads (COMP), (DEF), (FAN) when on at the same time must not exceed 20 A*

Storage conditions	*-20T70°C, < 90% RH non-condensing*
Front panel ingress protection	*With plastic case: IP65*
Environmental pollution	*2, normal situation*
PTI of the insulating materials	*Printed circuits 250, plastic and insulating materials 175*
Category of resistance to fire	*Category D*
Class of protection against voltage surge	*Category II*
Type of action and disconnection	*Relay contacts 1 B (microswitching)*
Construction of the control device	*Integrated electronic control device*
Classification according to protection against electric shock	*Class II without earth terminal* *Class I with earth terminal*
Device designed to be hand-held or integrated into equipment designed to be hand-held	*No*
Software class and structure	*Class A*
Cleaning of controller front panel	*Only use neutral detergents and water*

(ITA) (ENG) Schema di collegamento / *Wiring diagram*

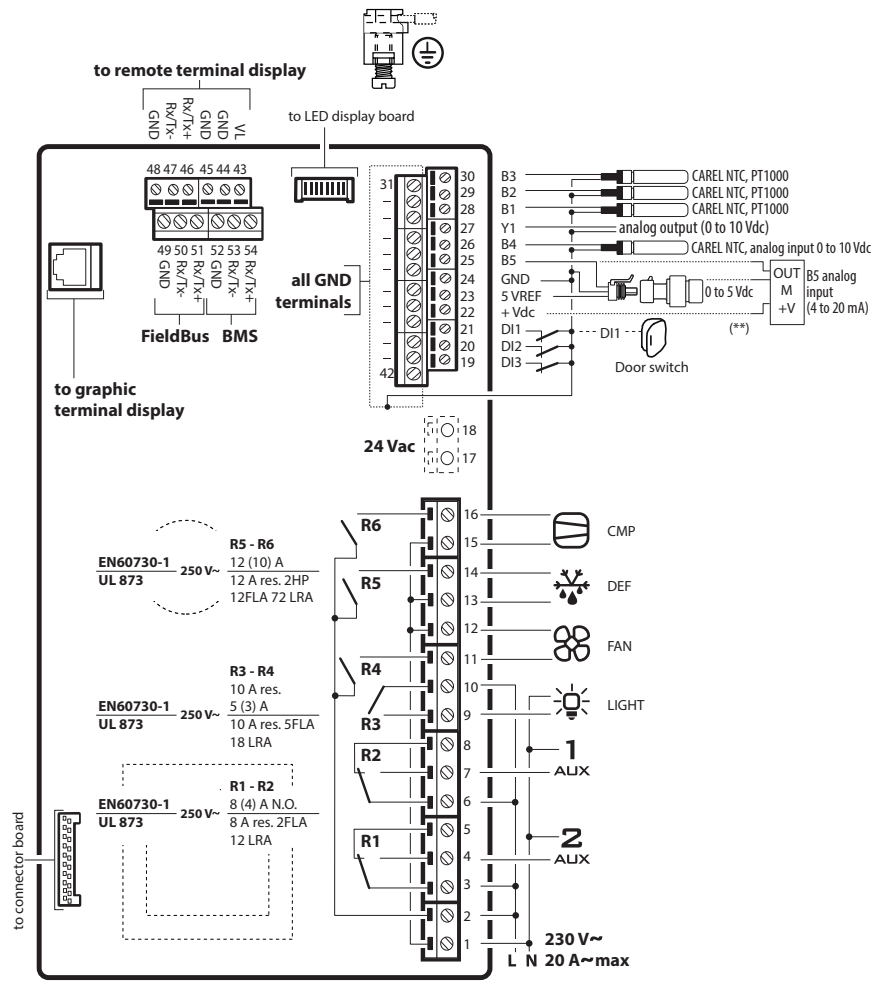

(ITA)

HACCP – ATTENZIONE - *WARNING*

I programmi di Sicurezza Alimentare basati su procedure di tipo HACCP e più in genere alcune normative nazionali, richiedono che i dispositivi utilizzati per la conservazione degli alimenti siano sottoposti a verifiche periodiche per garantire che gli errori di misura siano entro i limiti ammessi per l'applicazione di utilizzo. Quando la misura della temperatura è rilevante per la Sicurezza Alimentare, andranno utilizzate esclusivamente le sonde di temperatura suggerite da Carel. Ulteriori indicazioni sono riportate nel manuale per quanto riguarda le caratteristiche tecniche, la corretta installazione e la configurazione del prodotto

(ENG)

HACCP – *WARNING*

The Food Safety programs based on HACCP procedures and on certain national standards, require that the devices used for food preservation are periodically checked to make sure that the measuring errors are within the allowed limits of the application of use. When the temperature measurement is important for food safety, only the temperature probes suggested by Carel must be used. The manual contains further indications regarding technical feature, proper installation and confi guration of the product.

Smaltimento del prodotto: Il prodotto deve essere oggetto di raccolta differenziata in conformità alle normative locali vigenti in materia di smaltimento.

Disposal of the product: *The appliance (or the product) must be disposed of separately in compliance with the local standards in force on waste disposal.*

NO POWER & SIGNAL CABLES TOGETHER

READ CAREFULLY IN THE TEXT!

ATTENZIONE: separare quanto più possibile i cavi delle sonde e degli ingressi digitali dai cavi dei carichi induttivi e di potenza per evitare possibili disturbi elettromagnetici. Non inserire mai nelle stesse canaline (comprese quelle dei quadri elettrici) cavi di potenza e cavi di segnale.

WARNING*: separate as much as possible the probe and digital input signal cables from the cables carrying inductive loads and power cables to avoid possible electromagnetic disturbance. Never run power cables (including the electrical panel wiring) and signal cables in the same conduits*

Carel si riserva la possibilità di apportare modifiche o cambiamenti ai propri prodotti senza alcun preavviso.

Carel reserves the right to modify the features of its products without prior notice.

(ITA) (ENG) Tabella allarmi / *Alarms table*

Cod. display	Causa dell'allarme	*Cause of the alarm*	Display icon flashing	Display button flashing	Alarm relay	Buzzer	Reset	PD valve	Compressor	Defrost	Evaporator fans	Condenser fans	Continuous cycle
rE	Sonda virtuale di regolazione guasta	*Virtual control probe fault*			ON	ON	automatic	duty setting(c4)	duty setting(c4)	-	-	-	-
E0	Sonda B1 guasta	*Probe B1 fault*			ON	ON	automatic	duty setting(c4)	duty setting(c4)	-	-	-	-
E1	Sonda B2 guasta	*Probe B2 fault*			ON	ON	automatic	-	-	-	-	-	-
E2	Sonda B3 guasta	*Probe B3 fault*			ON	ON	automatic	-	-	-	-	-	-
E3	Sonda B4 guasta	*Probe B4 fault*			ON	ON	automatic	-	-	-	-	-	-
E4	Sonda B5 guasta	*Probe B5 fault*			ON	ON	automatic						
---			-	-	OFF	OFF	automatic	-	-	-	-	-	-
LO	Allarme bassa temperatura	*Low temperature alarm*	-		ON	ON	automatic	-	-	-	-	-	-
HI	Allarme alta temperatura	*High temperature alarm*	-		ON	ON	automatic	-	-	-	-	-	-
IA	Allarme immediato da contatto esterno	*Immediate alarm from external contact*	-		ON	ON	automatic	duty setting (A6)	duty setting(A6)	-	-	-	-
Pd	Allarme tempo massimo Pump Down	*Maximum pump down time alarm*	-		ON	ON	automatic	-	-	-	-	-	-
LP	Allarme di bassa pressione	*Low pressure alarm*	-		ON	ON	automatic	OFF	OFF	-	-	-	-
AtS	Autostart in pump down	*Autostart in pump down*	-		ON	ON	automatic / manual	-	-	-	-	-	-
CHt	Allarme alta temperatura condensatore	*High condenser temperature alarm*	-		ON	ON	manual	OFF	OFF	-	-	-	-
dor	Allarme porta aperta per troppo tempo	*Door open for too long alarm*	-		ON	ON	automatic	-	-	-	-	-	-
Etc	Real time clock guasto	*Real time clock fault*			OFF	OFF	automatic / manual	-	-	-	-	-	-
EE	Errore eeprom parametri macchina	*Unit parameter EEPROM error*			OFF	OFF	automatic	OFF	OFF	not featured	OFF	OFF	not featured
EF	Errore Eeprom parametri di funzionamento	*Operating parameter EEPROM error*			OFF	OFF	automatic	OFF	OFF	not featured	OFF	OFF	not featured
HA	Allarme HACCP di tipo HA	*Type HA HACCP alarm*	-		OFF	OFF	manual	-	-	-	-	-	-
HF	Allarme HACCP di tipo HF	*Type HF HACCP alarm*	-		OFF	OFF	manual	-	-	-	-	-	-
LoG	Scarico temperature registrate non riuscito	*Temperature downloload failed*	-		OFF	ON	automatic	-	-	-	-	-	-
uPL	Carico parametri non riuscito	*Parameters upload failed*	-		OFF	ON	automatic	-	-	-	-	-	-
dnL	Scarico parametri non riuscito	*Parameters download failed*	-		OFF	ON	automatic	-	-	-	-	-	-
SHA	Protezione basso Surriscaldamento	*Low superheat protection*	-		OFF	ON	automatic	OFF	OFF	-	-	-	-
LOA	Protezione LOP	*LOP protection*	-		OFF	ON	automatic	OFF	OFF	-	-	-	-
MOA	Protezione MOP	*MOP protection*	-		OFF	ON	automatic	OFF	OFF	-	-	-	-
EEA	Guasto motore valvola	*Valve motor fault*	-		OFF	ON	automatic	OFF	OFF				
LSA	Superamento soglia e time-out	*Threshold and timeout exceeded*	-		OFF	ON	automatic	OFF	OFF	-	-	-	-
Hit	Protezione alta temperatura cond. attivata	*High condensing temperature protection activated*	-		OFF	ON	automatic	OFF	OFF	-	-	-	-
ES1	Guasto sonda S1 o superamento set	*Probe S1 fault or set point exceeded*	-		OFF	ON	automatic	OFF	OFF	-	-	-	-
ES2	Guasto sonda S2 o superamento set	*Probe S2 fault or set point exceeded*	-		OFF	ON	automatic	OFF	OFF	-	-	-	-
ES3	Guasto sonda S3 o superamento set	*Probe S3 fault or set point exceeded*	-		OFF	ON	automatic	OFF	OFF	-	-	-	-
ES4	Guasto sonda S4 o superamento set	*Probe S4 fault or set point exceeded*	-		OFF	ON	automatic	OFF	OFF	-	-	-	-
bAt	Batteria scarica o guasta o conness. elettrica interrotta	*Battery discharged or faulty or electrical connection interrupted*	-		OFF	ON	automatic	OFF	OFF	-	-	-	-
EEE	Errore EEPROM funz. e/o parametri	*Operating and/or parameter EEPROM error*	-		OFF	ON	automatic	OFF	OFF	-	-	-	-
EIC	Chiusura valvola incompleta	*Valve not closed completely*	-		OFF	ON	automatic	OFF	OFF	-	-	-	-
EEC	Chiusura valvola in emergenza	*Valve closed in emergency*	-		OFF	ON	automatic	OFF	OFF	-	-	-	-
EFu	Errore compatibilità FW (>=5.0)	*FW compatibility error (>=5.0)*	-		OFF	ON	automatic	OFF	OFF	-	-	-	-
ECn	Errore configurazione	*Configuration error*	-		OFF	ON	automatic	OFF	OFF	-	-	-	-
ELE	EVD offline	*EVD offline*	-		OFF	ON	automatic	OFF	OFF	-	-	-	-

CAREL

CAREL INDUSTRIES HQs
Via dell'Industria, 11 - 35020 Brugine - Padova (Italy)
Tel. (+39) 0499716611 – Fax (+39) 0499716600 – http://www.carel.com – e-mail: carel@carel.com

+0500086IE- rel. 2.0 - 11.06.2014