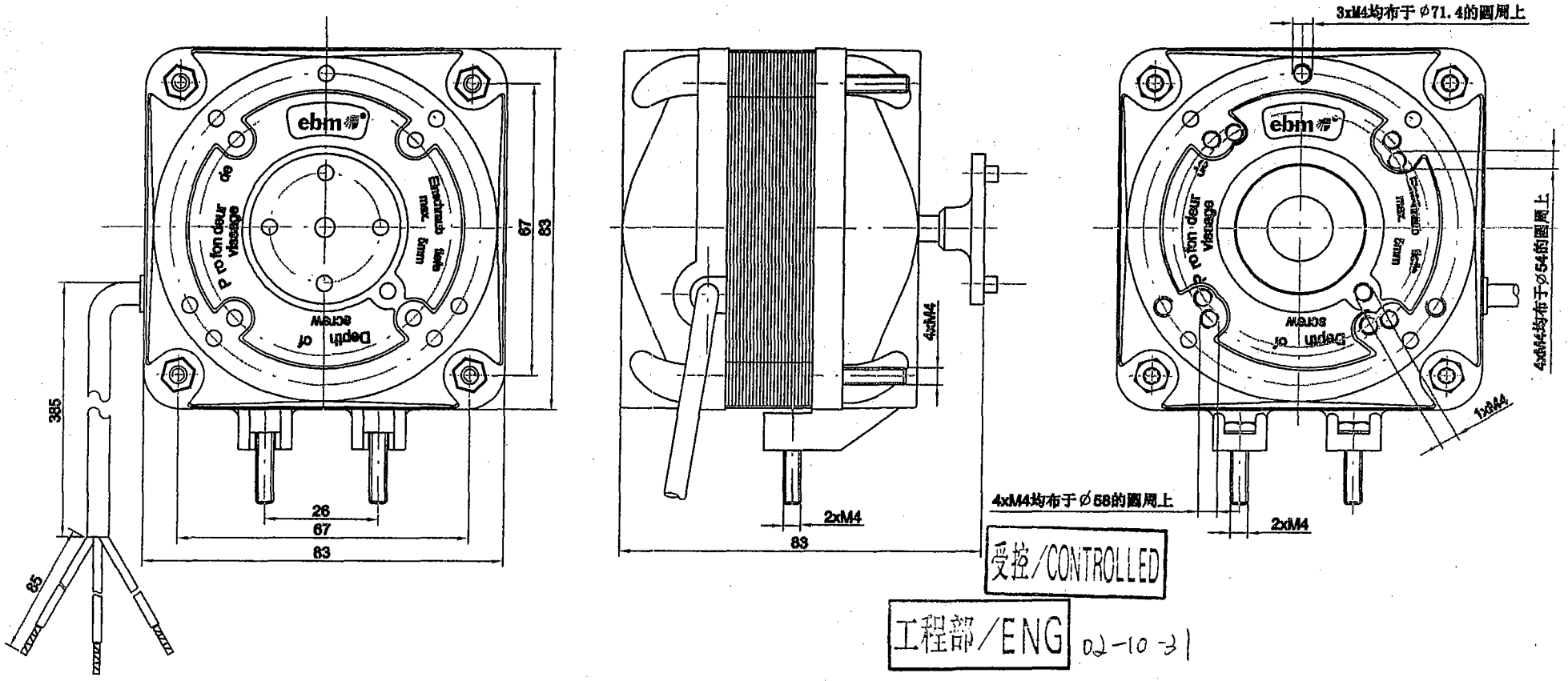

受控/CONTROLLED

工程部/ENG 02-10-31

技术说明:

1. 230V, 50/60Hz, 7W.
2. 后墙盖有12个M4螺孔.
3. 两只M4x16安装螺钉.

更改号 Rev.	更改人 Changed by	批准 Approved by	日期 Date	备注 Remark

M4Q045-CA01-38				装配图 Assembly drawing
比例 Scale		日期 Date	2001-7-19	ebm MOTOREN VENTILATOREN
设计 Design		校对 Check	朱	依必安电动机和风机(上海)有限公司
制图 Draw	吴延欢	审定 Approve		ebm Motor and Ventilator(Shanghai) CO.,Ltd